Milli®

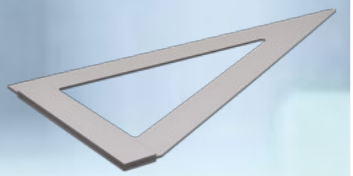

ПРОФЕСІЙНЕ ОБЛАДНАННЯ І ІНСТРУМЕНТ

ДЛЯ РОБІТ ЗІ СКЛОМ, МЕТАЛОМ, КАМЕНЕМ, ДЕРЕВИНОЮ

2020/11

Вакуумні захвати для скла

К-500Г-1200

- Вантажопідйомність - до 1500кг
- Нахил з горизонтального положення у вертикальне - 90°
- Оберт навколо центральної осі - 360°
- Кількість присосок - 12-16 шт.
- Регульована підвіска центру ваги - 4 положення
- Діаметр присосок - 350мм

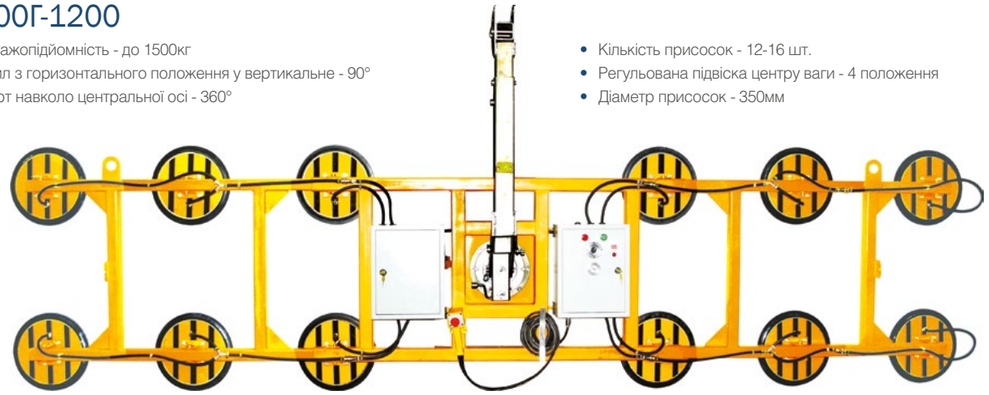

К200-240

- Для плоских листових матеріалів
- Вантажопідйомність – до 240 кг
- Мінімальний розмір листового матеріалу – 400 х 1000 мм
- Діаметр присосок – 350 мм
- Кількість присосок – 2 шт

К-200А-240 (320)

- Вакуумний пристрій для транспортування скла
- Вантажопідйомність - до 320кг
- Живлення - 12в
- Мінімальний розмір переміщуваного матеріалу - 400х900
- Нахил з горизонтального положення у вертикальне - 90°
- Оберт навколо центральної осі - 360°
- Регульована підвіска центру ваги - 4 положення
- Діаметр присосок - 350мм
- Кількість присосок - 2 - 4 шт.

К-500А-320/480

- Вакуумний пристрій для транспортування скла
- Вантажопідйомність - до 480кг
- Живлення - 12в
- Мінімальний розмір переміщуваного матеріалу - 300х1050
- Нахил з горизонтального положення у вертикальне - 90°
- Оберт навколо центральної осі - 360°
- Регульована підвіска центру ваги - 4 положення
- Діаметр присосок - 250-350мм
- Кількість присосок - 4-6 шт.

К-500-250b

- Для автомобільних, увігнутих і вигнутих листових матеріалів
- Вантажопідйомність - до 250 кг
- Присоски на шарнірах - 4 шт
- Діаметр присосок - 250 мм

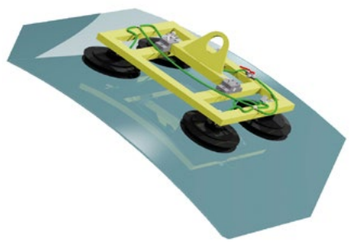

К500Н-650-220

- Вакуумний пристрій для транспортування скла
- Вантажопідйомність - до 650кг
- Живлення - 220в
- Мінімальний розмір переміщуваного матеріалу - 400х1050
- Нахил з горизонтального положення у вертикальне - 90°
- Оберт навколо центральної осі - 360°
- Регульована підвіска центру ваги - 4 положення
- Діаметр присосок - 250-350мм
- Кількість присосок - 4-6 шт.

Виготовляємо вакуумні підйомники нестандартних розмірів для різноманітних матеріалів

Вакуумний захват для гнутого скла К-500Г-1200b

- Для плоских, вигнутих і увігнутих газонепроникних листових матеріалів
- Вантажопідйомність – до 1200 кг
- Присоски Ø 250мм – 16 шт

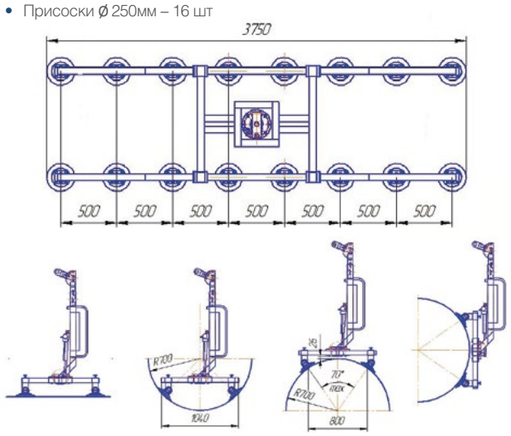

Вакуумний пристрій для стінових сендвіч панелей К500К-С

- Вантажопідйомність - 500кг
- Мінімальний розмір матеріалу - 950х950мм
- Нахил з горизонтального положення у вертикальне - 90°
- Оберт навколо центральної осі - 360°
- Регульована підвіска центру ваги - 4 положення
- Кількість присосок - 1 шт.

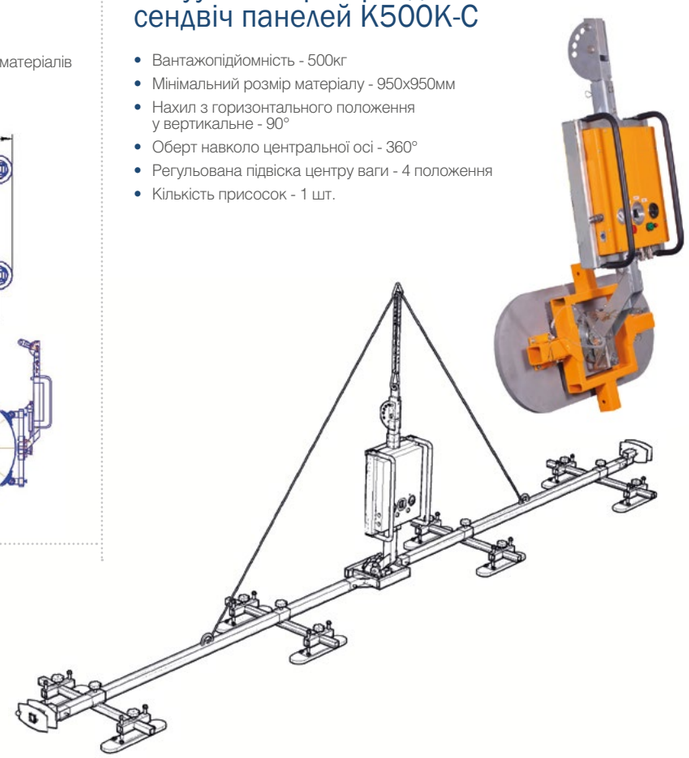

Вакуумний пристрій для сендвіч панелей К500К-500

- Вантажопідйомність - 500кг
- Нахил з горизонтального положення у вертикальне - 90°
- Оберт навколо центральної осі - 360°
- Регульована підвіска центру ваги - 4 положення
- Кількість присосок - 1 шт. овальна стінова (380х500мм)
- 8 шт. овальні покрівельні (110х500мм)

Вакуумний анкер Milli КА-9000 Аеро **NEW!**

Вакуумний анкер Milli КА-9000 Аеро - переносний пристрій індивідуального захисту від падіння з висоти. Призначений для використання в якості страхувального якоря у виробництві та обслуговуванні повітряних суден (роботи на фюзеляжі і крилах літаків). Підходить для роботи на відкритій стоянці, а також всередині ангара.

- Зусилля на відрив - 9000 Н
- Енергоживлення 1 акумулятор -12 В 4.0А • год
- Здатність навантаження - 1 людина (140 кг)
- Довжина страхувального стропа максимальна - 2 м
- Робочий рівень вакууму - від -0.6 Бар до -0.7 Бар
- Час роботи при повній зарядці акумулятора - не менше 12 годин
- Маса виробу - не більше 10 кг
- Допустима температура експлуатації - від -15 ° С до + 40 ° С
- Габаритні розміри - 550х350х165 мм

Присоска К-500 овальна

- Для сендвіч-панелей
- Розмір 110х500мм
- Розмір під замовлення

Присоска К-500

- Ø250 мм, Ø270 мм, Ø320 мм, Ø350 мм

Змінна сильфона присоска

- Ø250 мм

Чохли для присосок 70-350мм

Присоска К-500 змінна 80-150мм

Присоска на плунжерах К-500

- Ø80 - 150 мм

Змінна присоска для К500

- Ø250 мм, Ø270 мм, Ø320 мм, Ø350 мм

Чохли захисні для матеріалу 70-350мм

Вакуумні траверси для металу, каменю, дерева К500М-4000

К500М-300

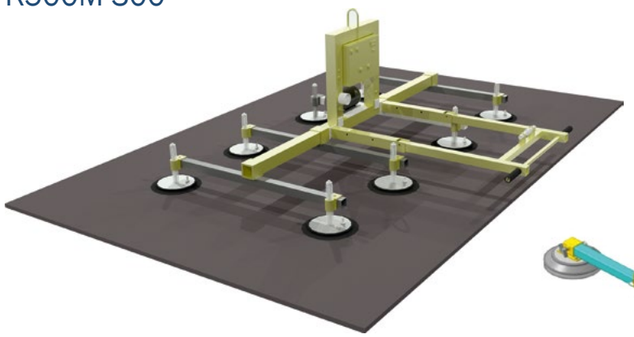

К-500Т-300

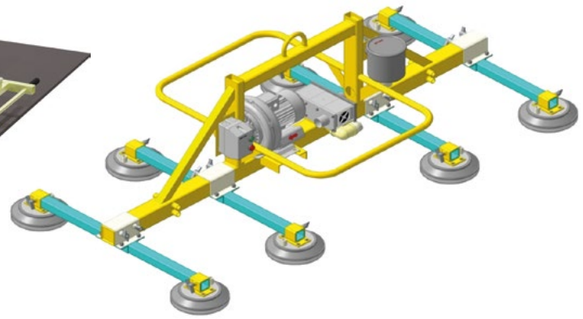

Комплексні рішення для переміщення різних матеріалів

Комплекс призначений для механізації робочих місць на підприємствах металообробки, деревообробки, камнеобработке і ін.

На таких ділянках, де потрібно переміщати заготовки із зони зберігання в зону обробки однією людиною.

К-500С-75/250/500

Наприклад, на лазерний стіл розкрою, на фрезерний верстат, розпилювальний та ін.
До складу комплексу входить: консольний кран, електричний або пневматичний тельфер, вакуумна траверса.

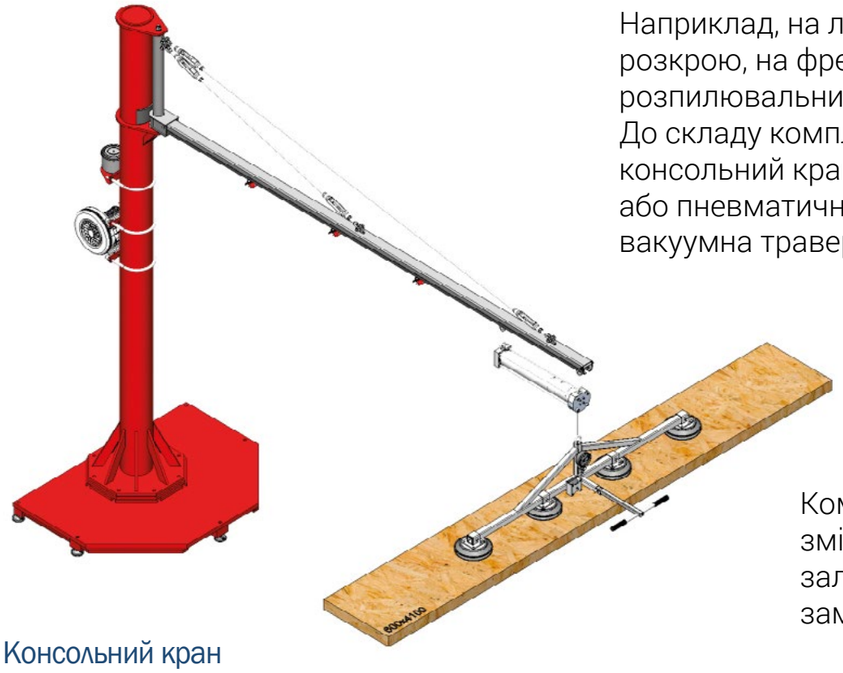

Комплектація може змінюватися в залежності від вимог замовника

Консольний кран

Вакуумні траверси/захвати (таблиця параметрів)

Модель (тип)	Кількість присосок	Діаметр присосок	Дозволене навантаження	Дозволений матеріал для переміщення	Короткий опис
К100	1-2	350	240	Метал, скло, пластик	Автономне вакуумне устаткування, 12В, нахил 90º
К200	1-4	150-350	480	Метал, скло, пластик	Автономне вакуумне устаткування, 12В, нахил 90º
К500	2-14	150-350	1200	Метал, скло, пластик	Несуча рама з присосками, ресивером, зворотним клапаном, вакуумметром і триходовим краном
К500А	2-8	250	480	Скло, пластик	Автономне вакуумне устаткування, алюмінієвий корпус, 12В, нахил 90º, поворот 360º
К500Г	4-14	250-350	1500	Скло, пластик	Автономне вакуумне устаткування, несуча рама з присосками, рессивером, зворотним клапаном, вакуумметром, 12В
К500К	1-12	***	700	Сендвіч панель (стіна-покрівля)	Автономне вакуумне устаткування, для підйома та переміщення сендвіч панелей (покрівель та стін), 12В
К500Т	2-20	150-350	от 50 до 1200 кг	Метал, скло, пластик, дерево/ДСП	Для підйома та переміщення повітропроникних матеріалів, 220-230В, турбіна
К500В	2-14	150-350	1200	Метал, скло, пластик	Вакуумне устаткування зі соплом ВЕНТУРИ (іжектор) на стислому повітрі
К500П	2-14	150-350	700	Метал, скло, сендвіч панелі, дерево/ДСП	Вакуумне устаткування з переворотом матеріалу
К500С	1-10	150-350	700	Метал, скло, пластик	Механічні самовсмоктуючі пристрої (поршневі)
К500М	4-40	150-350	до 4000	Метал, скло	Вакуумне устаткування для повітронепроникних матеріалів, 220-380В, 0,6-0,8 бар

Більше інформації дивіться на сайті

Маркування вакуумних пристроїв

А Б В

К-500Г-800 b

А - тип вакуумного захвату
Б - припустиме навантаження на моделі
В - можливість переміщати гнутий (радіусний) матеріал

Використовуємо комплектуючі провідних світових виробників:

CAMOZZI, SCHMALZ, BECKER, SMC, THOMAS by Gardner Denver, EUROTEX, Milli®

засновано у 1996 р.

Верстат 2-х стрічковий шліфувальний ЛС2 - 1800

- Для обробки торців скла
- Товщина оброблюємого скла 2-40 мм
- Інструмент - абразивна стрічка - 1830 x 100 мм
- Кут обробки торця - 45-90 град

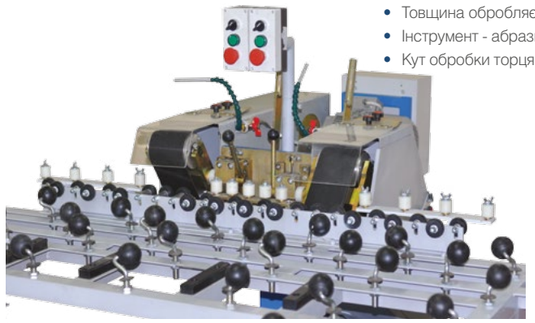

Верстат шліфувальний ЛС-1800

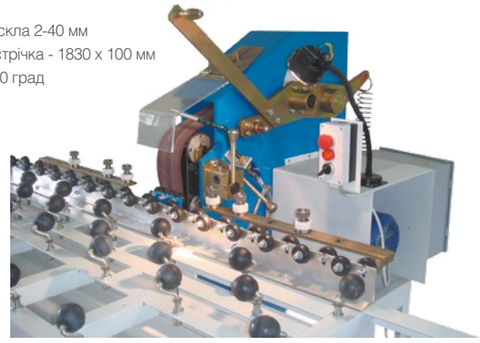

Стрічки на верстати ЛС-1800

обдирна

- Для обробки кромки скла
- Зерно: 60, 80, 100, 150, 180
- Розмір: 1830x100 мм

шліфувальна

- Для шліфування кромки скла
- Зерно: 150, 180, 400
- Розмір: 1830x100 мм

полірувальна

- Для полірування кромки скла
- Зерно: пробка
- Розмір: 1830x100 мм

передполірувальна

- Для перед полірування кромки скла
- Зерно-карбид кремния/ пробка
- Розмір: 1830x100 мм

опорна

- Ремінь опорний гумовий HABASIT на верстат ЛС-1800
- Розмір: 620x100 мм
- Артикул: М-10.08.009

Стрічки на шліфмашинки

обдирна

- Для обробки кромки скла/металу
- Зерно: 150
- Розміри: 760x30мм, 530x30мм 520x20мм, 533x10мм

шліфувальна

- Для шліфування кромки скла/металу
- Зерно: 180
- Розміри: 760x30мм, 530x30мм 520x20мм, 533x10мм

полірувальна

- Для полірування кромки скла/металу
- Зерно: пробка
- Розміри: 760x30мм, 530x30мм 520x20мм, 533x10мм

Печи для фьюзинга

- Піч для фьюзинга являє собою пристрій валізного типу.
- Корпус печі виконаний з металевого листа товщиною 1,5 мм. Вогнетривкі плити виготовленни на основі природних матеріалів. Для полегшення підйому склепіння застосований газовий амортизатор. У печі встановлені нагрівальні елементи, виконані з фехралю.
- Показники температури в печах визначаються за допомогою термопари ТХА. Силовий ключ пристрою виконаний на сімісторові типу ТС 142-80 і управляється безпосередньо приладом «ВАРТА» ТП-703. Автоматичне управління силовим блоком
- Живлення, V / I - 220V / 18A, обсяг пам'яті - 100 кроків (10 програм по 10 кроків)

М-800

- Габаритні розміри - 1166 x 586 x 394 мм
- Внутрішні розміри - 880 x 420 x 210 мм
- Споживання енергії - 4,0 кВт
- Кількість термопар - 1 шт
- Вага печі - не більше 75 кг

М-400

- Габаритні розміри - 685 x 574 x 394 мм
- Внутрішні розміри - 420 x 420 x 210 мм
- Споживання енергії - 2,0 кВт
- Кількість термопар - 1 шт
- Вага печі - не більше 50 кг

Виготовляємо печі для фьюзинга и молірування скла під замовлення

Швидкорізи MS Milli 900 мм, 1200 мм, 1500 мм, 1800 мм

- Для різання скла товщиною 3 мм-10мм
- Ріжуча насадка Toyo TC-41PVH (Японія)
- Автоматична подача масла
- Мінімальна ширина різу - 50 мм
- Артикул: М-02.03.05-08

Колесо в корпусі

- Для швидкорізів MS Milli, K-Star, KD, BLD
- Артикул: М-02.01.14

Змінна ріжуча насадка Toyo TC-41 PVH

- Артикул: М-02.05.41

Головка швидкоріза в зборі

- Артикул: М-02.01.13

Еліпсограф

з подачею масла

- Для вирізання овалів і кіл в склі товщиною 3-10 мм
- Ріжуча насадка - Silberschnitt (Німеччина)
- Мін: 440 x 840 мм, макс 1620 x 1240 мм
- Артикул: М-02.04.01

Шліфмашинка пневмо ABS-33010 / ABS 52020

- Під розмір ленти - 330 x 10
- Під розмір ленти - 520 x 20

Косинці Milli

- Для розкрою скла. Кут 90°.
- Високоякісний міцний матеріал (Німеччина)
- 312 x 140 мм , 500 x 200 мм, 800 x 350 мм, 1050 x 400 мм
- 1300 x 450 мм, 1500 x 450 мм, 1750 x 500 мм, 2050 x 600 мм
- Артикул: М-02.08.312-2050

Циркуль

- Для вирізання кіл в склі товщиною 3-10 мм
- Ріжуче колесо – Talamoni (Італія)
- ø: 300 мм, 600 мм, 800 мм, 1000 мм, 1200 мм, 1600 мм, 1800 мм
- Артикул циркуль: М-02.04.02-07

Циркуль

з подачею рідини

- Для вирізання кіл в склі товщиною 3-10 мм
- Ріжуча насадка – Toyo TC-41 PVH
- ø: 400 мм, 600 мм, 800 мм, 1000 мм, 1200 мм, 1800 мм
- Резервуар для рідини
- Артикул: М-02.04.106-119

Лінійка з присосками

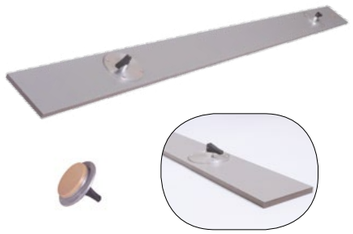

- 895 мм, 1095 мм, 1300 мм – 2 присоски
- 1600 мм,1850 мм – 2 присоски
- 2000 мм, 2450 мм – 3 присоски
- 3000 мм, 3200 мм – 4 присоски
- Артикул: М-02.01.02-07

Щипці PRP-1

- Для розлому скла поздовжнім різом 2-6 мм
- Силіконовий накінечник 28 мм
- Leponitt (Тайвань)
- Артикул: М-02.06.08

Щипці PCJ-1

- Для відламування краю скла
- Накінечник 10 мм
- Leponitt (Тайвань)
- Артикул: М-02.06.09

Щипці G30C

- Для мозаїки
- Для скла 2-8 мм
- Leponitt (Тайвань)
- Артикул: М-02.06.05

Щипці PRP-7

- Для разлому скла 2-6 мм
- Силіконовый накінечник – 22 мм
- Leponitt (Тайвань)
- Артикул: М-02.06.007

Ломач скла до 10 мм

- Ломач для скла товщиною 4 мм - 10 мм
- Артикул: М-02.06.01

Ломач скла до 19 мм

- Ломач для скла товщиною до 19 мм
- Артикул: М-02.06.02

Склорізи Toyo (Японія)

Tap Wheel TM – спеціальна технологія, де в конструкції ріжучої частини склоріза використовується вібруюча шестерня.

Переваги: менше зусилля на ріжуче колесо, підвищений термін служби ріжучого колеса, хороша глибина різу,поліпшення якості різу, полегшення розлому скла по лінії різу.

TC-17VVB

- 140°, для скла 3-12мм
- Ручка латунна
- Артикул: M-02.05.01

TC-10B

- 140°, для скла 3-12 мм
- Ручка латунна.
- Артикул: M-02.05.06

TC-600 SVB

- 153°, для скла 10-19 мм
- Ручка з ударостійкого полікарбонату
- Артикул: M-02.05.02

TC-17B

- 140°, для скла 3-12 мм
- Ручка латунна
- Артикул: M-02.05.17B

TC-21SVR

- 140°, для скла 3-12 мм
- Ручка з ударостійкого полікарбонату
- Артикул: M-02.05.21

TC-600PR

- 140°, для скла 3-12 мм
- Ручка з ударостійкого полікарбонату
- Артикул: M-02.05.600

TC-17P

- 140°, для скла 3-12 мм
- Ручка пластикова
- Артикул: M-02.05.17B

TC-41PV

- 140°, для скла 3-12 мм
- Ручка пластикова
- Артикул: M-02.05.21

TC-41SV

- 140°, для скла 3-12 мм
- Ручка пластикова
- Артикул: M-02.05.17B

Змінні насадки

- TC-17H
- TC-17VVH
- Артикул: M-02.05.04

Tap Wheel™

Змінні насадки

- TC-10H
- TC-41PVH
- Артикул: M-02.05.03

Tap Wheel™

Змінна насадка

- TC-600HSV
- Артикул: M-02.05.05

Tap Wheel™

Ріжучі ролики в пластикових тримачах TOYO

Standart

- матеріал ролика - карбід вольфраму

Колір		Сірий	Білий	Коричневий	Жовтий	Зелений	Синій	Червоний	Чорний
Кут заточування		120°	125°	130°	135°	140°	145°	150°	155°
Товщина скла	Прямий різ	0.7–2 мм	2	3	4	5	6	8	10–12
	Криволін.різ	–	–	–	–	1–2 мм	2	3	4–5

*Інформація несе рекомендаційний характер

Ріжучі ролики TOYO Tap Wheel в пластикових тримачах

Tap Wheel™

Ролик всередині має особливу форму.

Особливості:

- самовібрація ролика дає більш глибокий різ у склі
- дає чудові мікрорізи на склі з безперервною порізкою
- легкий розлом скла
- матеріал ролика - карбід вольфраму

Синій / 145°
Tap Wheel™

Чорний / 155°
Tap Wheel™

NEW!

Жовтий / 135°
Tap Wheel™

Присоска 3-х головочна

- Алюмінієвий корпус
- Діаметр присосок – 120 мм
- Вантажопідйомність – 100 кг
- Артикул: M-02.07.02

Присоска 2-х головочна

- Алюмінієвий корпус
- Діаметр присосок – 120 мм
- Вантажопідйомність – 60 кг
- Артикул: M-02.07.01

Присоска пальцева

- Присосок пальцева гумова для транспортування листових матеріалів (скло, ДСП) вагою до 10 кг
- Діаметр присоски – 80 мм
- Артикул: M-02.07.05

Присоска кутова регулюєма

- Для фіксації скла під кутом 70°- 270°
- Діаметр присосок: 120 мм
- Алюмінієвий корпус
- Артикул: M-02.07.031

Присоска кутова

- Для фіксації скла під кутом 90°
- Діаметр присосок: 120 мм
- Алюмінієвий корпус
- Артикул: M-02.07.03

Присоска кутова мала

- Для фіксації скла під кутом 90°
- Діаметр присосок – 50 мм
- Артикул: M-02.07.04

Ремкомплект присосок

- Діаметр 120 мм
- Артикул: M-02.07.08

Ремкомплект присосок для лінійки

- Артикул: M-02.07.071
- Артикул: M-02.07.06

Ремкомплект присоски для циркуля

- Артикул: M-02.04.11

Гідрофобна рідина «Альтаїр»

- Для захисту скла, що пройшло піскоструминну обробку.
- Засіб застосовується для створення антиадгезійного, антигрязевого покриття на матовому склі, обробленому піскоструминним способом.
- Після полімеризації утворюється незмивна прозора полімерна плівка.
- Фасування - 1л, 5л, 10л, 20л, 200л
- Артикул: M-10.10.001

Очищувач скла

- Спирт ізопропіловий
- Використовується для видалення надлишків УФ клею
- Фасування: 1л.
- Артикул: M-03.03.005

Рідина M-2000

(універсальна) для різки скла (руч./авт.)

- Також підходить для ручних склорізів
- Випаровуєме масло покращує якість різання скла, полегшує розлом скла, не залишає слідів на склі, легко змивається водою.
- Фасування: 120 мл, 1 л, 5 л, 10 л, 20 л.
- Артикул: M-02.05.12

Рідина M-3000

для гнуття дистанційних рамок

- Використовується в машинах для згинання дистанційних рамок, що входять до складу ліній з виробництва склопакетів.
- Випаровується повністю, не залишає слідів.
- Фасування: 5л, 10л
- Артикул: M-10.11.05

Запасні частини та витратні матеріали

Вакуумні насоси

Becker

Thomas

Зарядний пристрій

Акумуляторна батарея

Запчастини на стрічкові шліфувальні верстати ЛС-1800, ЛС2-1800

Ролик конвеєрний

- ø 40 мм

Гума на конвеєрний ролик

- ø 40 мм

Куля гумова з кронштейном

- ø 35 мм, ø 50 мм

Куля гумова з втулкою

- ø 35 мм, ø 50 мм

Р олик приводний прогумований

- Ролик (вал) приводний прогумований
- Посадкове місце Ø24мм або Ø28мм

Ролик упорний

Ролик на вилку

Вилка з опорою в зборі (без роликів)

Запчастини для верстата Bavelloni PR-88

Ланцюг вхідного, вихідного конвеєра

- Комплект ланцюга - 127 ланок з гумовими накладками

Колодка вхідного вихідного конвеєра

Колодка вхідного вихідного конвеєра з накладкою

Колодка вертикального конвеєра

- Для прямолінійних верстатів

Накладки транспортерні

- Для прямолінійних верстатів

Гвинт баранчик М6х10

Присоска SB-10

- Для криволінійного верстата SB-10

Шланг гнучкий 1/4

- Шланг гнучкий для подачі МОР (мастильно-охолоджувальної рідини) в обладнанні
- Артикул: М-04.01.001

Розпилювачі, трійник, різьбове з'єднання, кран кульовий для шланга

- Різьба 1/4
- Артикул: М-04.01.002-005, 007

Клей УФ 6023

- Низька в'язкість
- Скло+скло, скло+метал
- Колір - прозорий
- Використовувати УФ лампи (360 нм)
- Фасування: 50мл, 100мл.
- Виробництво - Німеччина
- Артикул: М-03.01.005

Клей УФ 360

- Низька/середня в'язкість
- Скло+скло, скло+метал
- Колір - прозорий
- Використовувати УФ лампи (360 нм)
- Фасування: 50мл, 100мл.
- Виробництво - Україна
- Артикул: М-03.01.001-002

Лампи УФ

- Лампи УФ для роботи з УФ клеєм
- Розмір 300 мм – потужність 8 Вт
- Розмір 600 мм – потужність 18 Вт
- Розмір 1200 мм – потужність 36 Вт
- Артикул: М - 03.02.001-003

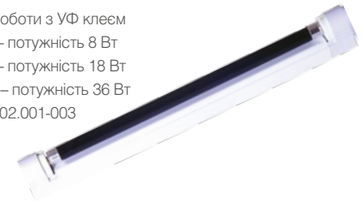

Клей УФ Loxeal 30-23

- Низька в'язкість
- Скло+скло, скло+метал
- Колір - прозорий
- Використовувати УФ лампи (360 нм)
- Фасування: 50мл, 100мл.
- Виробництво - Італія
- Артикул: М-03.01.004

Флакони 130 мл

- Пляшка пластикова для рідких речовин
- Об'єм 130мл
- Кольори: чорний, білий

Рукавички скляра

- Б/п, спінений латекс
- Артикул: М-03.03.430

- Трикотаж, нейлон, латекс
- Артикул: М-03.03.416

Окуляри захисні від УФ

001

04

- Окуляри рекомендується використовувати при роботі з УФ клеями
- Артикул: М-03.03.001-04

Куточки захисні

- Для скла 5, 6 мм

Кріплення дзеркал

- Розміри: 140х85мм, 50х70мм
- Матеріал – оцинкована сталь

Фурнітура для трубних конструкцій Ø 50 мм, Ø 60 мм

- Блін під склейку 25 / 50 / 60 мм

- Фланець 50 / 60 мм

- Пятак стяжной 50 / 60 мм

- Ніжка регульована 50 / 60 мм

- Вставка розпірна 50 / 60 мм

Алмазні свердла на металевій зв'язці (по склу, каменю, плитці, керамограніту)

- Кріплення Євро", 1/2"
- Стандартна довжина - L 75 мм
- Артикул: М-10.01.004

Рекомендована кількість обертів

діаметр, мм	об/хв
3-4	4000-5000
5-15	2000-3000
16-25	1500-3000
26-50	500-1500
51-100	300-800

- Кріплення - хвостовик - 8 мм или 9 мм під патрон
- Артикул: М-10.02.004

Алмазні свердла на металевій зв'язці мають високу стійкість і ріжучі властивості.
Стійкість свердла до повного зносу в середньому складає 10 метрів (мінімум 2 тисячі отворів в склі товщиною 5мм).
В наявності свердла діаметром від 4 мм до 100 мм, а також 105, 106, 120, 130, 140 мм і ін. Під замовлення.

Алмазні зенкери

- Кріплення "Євро", 1/2"
- Артикул: М-10.03.15

- Кріплення-хвостовик 8 мм или 9 мм під патрон
- Артикул: М-10.04.15

- Виготовляємо зенкери діаметром 15 мм, 30 мм, 35 мм, 40 мм, 50 мм, 60 мм, 65 мм, 70 мм, 80 мм, 110 мм

Зенкери алмазні кільцеві NEW!

Алмазні свердла з кільцевими зенкерами

Збільшення продуктивності свердління у 2 рази

- Ø26мм
- Ø7мм
- Виготовляємо кільцеві зенкери під алмазні свердла будь-якого діаметру

- Ø26мм
- Ø7мм
- Кільце зенкер фіксується на свердлі за допомогою бокових притискних гвинтів
- Можливе регулювання зенкера по висоті свердла

Нестандартні алмазні свердла

- Виготовляємо під замовлення свердла нестандартного діаметра: 6,5мм, 8, 4 мм, 26,3мм та ін., а також свердла нестандартної довжини: 95мм, 113мм, 110мм, 130мм та ін

- Ø26мм, L-113мм

- Ø110мм, L-95

- Ø140мм, L-130мм

- Ø90мм, L-110мм

Муфта для подачі води в порожнину свердла

- Артикул: М-10.07.004

Перехідники

- Для свердла "Євро"
- Артикул: М-10.07.001

- Для свердла з хвостовиком
- Артикул: М-10.07.002

Подовжувач

- Подовжувач з Євро L75 на Євро L95 мм
- Артикул: М-10.07.003

Шліфувальні біти

- Для обробки торців художнього скла

Брусок абразивний

- Для редагування та заточування алмазних свердел
- Артикул М-10.05.001

виробнича компанія

EUROTEX

ТОВ «Євротех, Лтд»
Україна, м.Київ, 04080, вул. Оленівська,10
Тел./факс: +380 (44) 531-96-95; 463-58-94
+38 (050) 469-98-85; +38 (098) 313-56-60
www.euroteh.com.ua; www.milli.ua
e-mail: info@milli.ua